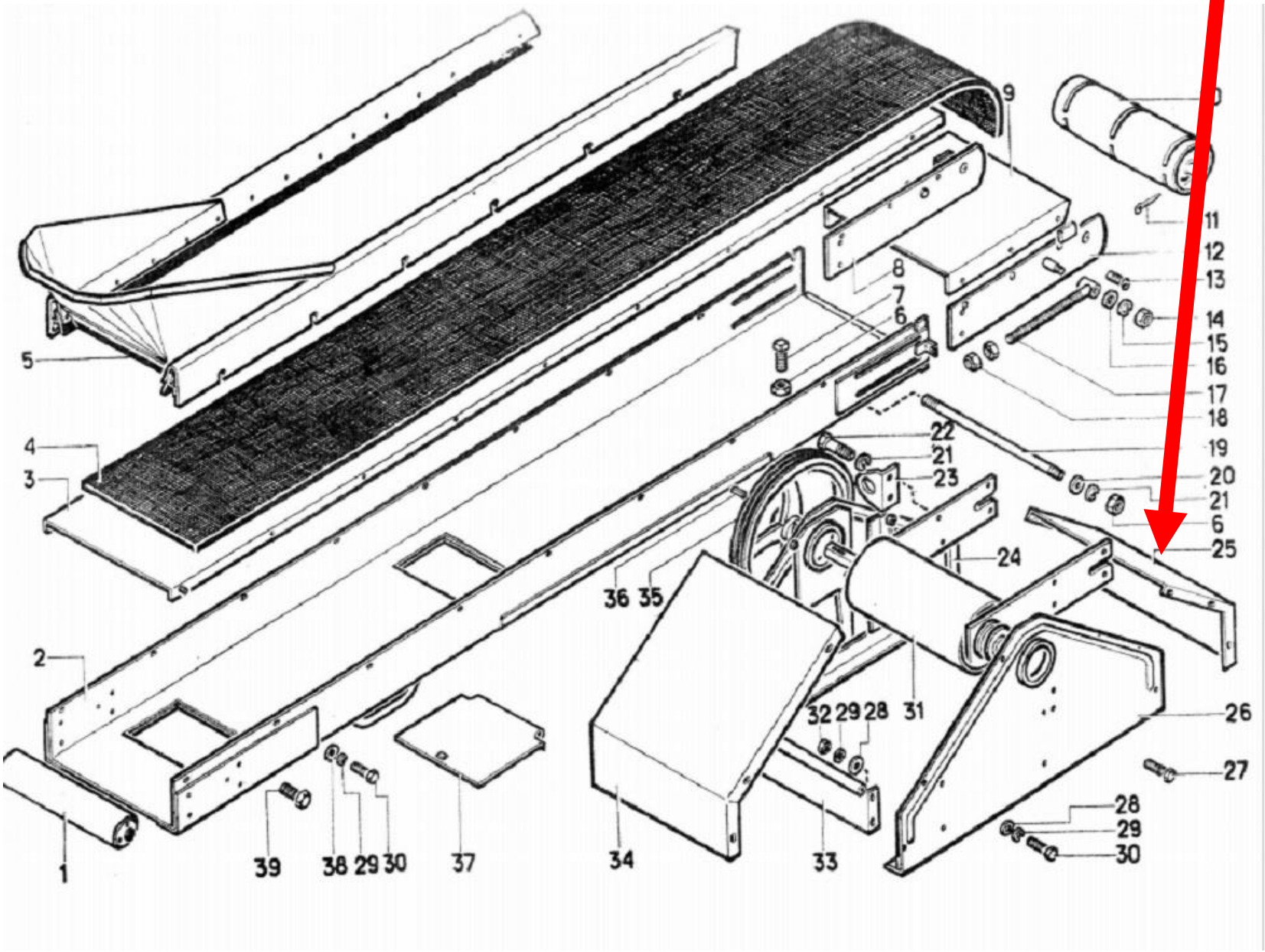ЗП 14.418 Связь